062 Valvola a sfera a squadra per gas con dado girevole

MATERIALI

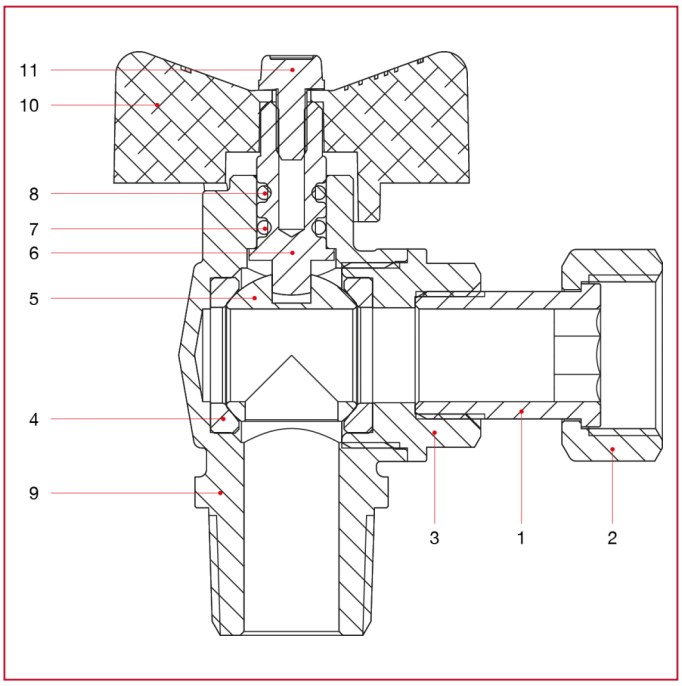

POS.	DESCRIZIONE	N.	MATERIALE
1	Codolo	1	Ottone nichelato CW614N
2	Dado	1	Ottone nichelato CW617N
3	Manicotto femmina	1	Ottone nichelato CW617N
4	Sede	2	P.T.F.E.
5	Sfera forata	1	Ottone cromato CW617N
6	Asta	1	Ottone CW614N
7	O-ring	1	NBR
8	O-ring	1	Viton®
9	Corpo	1	Ottone nichelato CW617N
10	Maniglia a T	1	Alluminio verniciato
11	Vite	1	Acciaio zincato C4C