## 098S Ideal кран шаровый, полнопроходной, для коллекторов, соединение оборудовано уплотнительным кольцом

### ГАБАРИТНЫЕ РАЗМЕРЫ

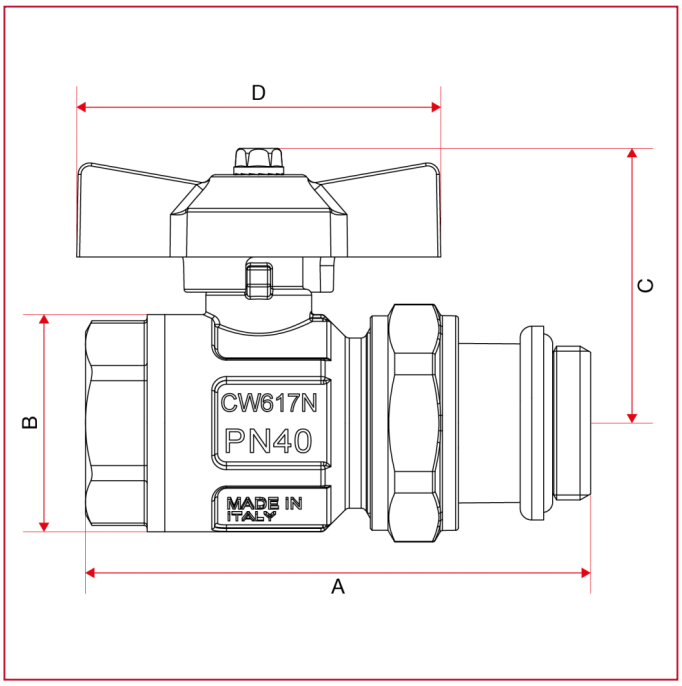


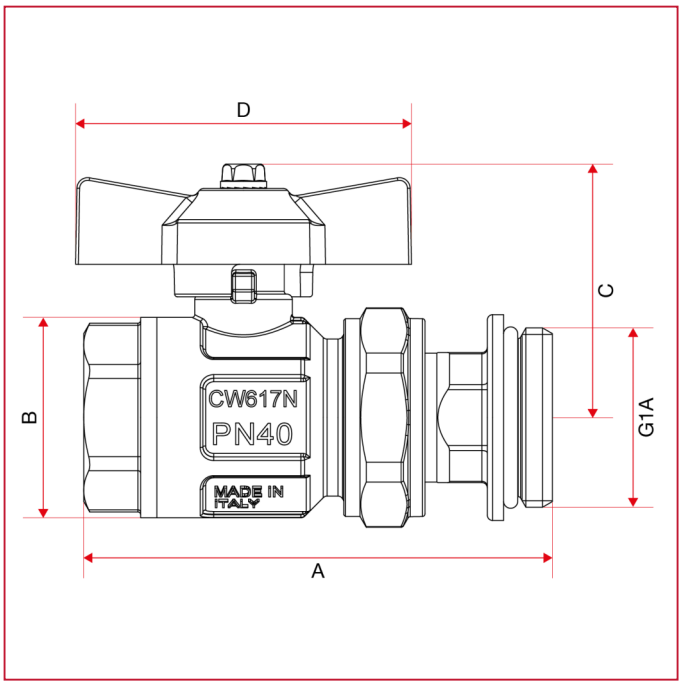


| | 1/2" | 3/4" | 3/4"X1" | 1" | 1"1/4 |
|---|---|---|---|---|---|
| DN | 15 | 20 | 20 | 25 | 32 |
| A | 74 | 86 | 86,5 | 98 | 113 |
| B | 30,5 | 37 | 37 | 45,5 | 57 |
| C | 41 | 47 | 47 | 50,8 | 63,5 |
| D | 47 | 62 | 62 | 62 | 70 |
| Kg/cm2 bar | 50 | 40 | 40 | 40 | 30 |
| LBS - psi | 725 | 580 | 580 | 580 | 435 |