100 EUROPA® 止回阀

材料

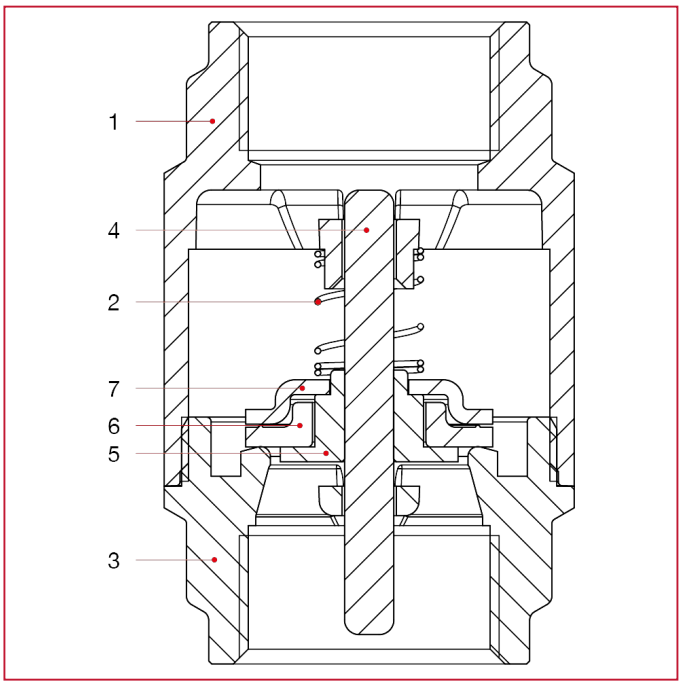

位置	产品说明	N.	材料
1	主体	1	黄铜 CW617N
2	弹簧	1	不锈钢 AISI 302
3	端接头	1	黄铜 CW617N
4	销	1	黄铜 CW614N
5	盖	1	黄铜 CW614N
6	垫片	1	NBR
7	板	1	不锈钢 AISI 304