138 带手柄的内嵌式阀门

材料

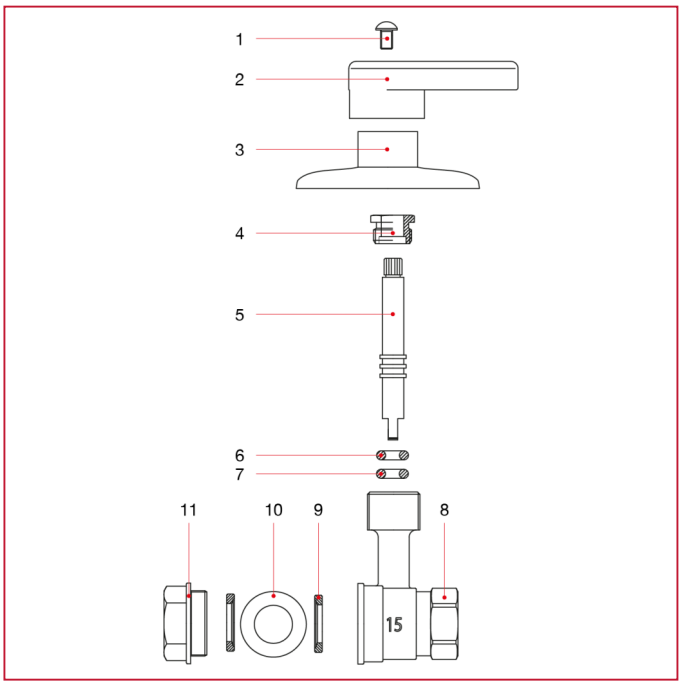

位置	产品说明	N.	材料
1	螺丝	1	镀锌钢 Fe CB4
2	手柄	1	黄铜镀铬 CW617N
3	盖板	1	不锈钢 AISI 430BA
4	填密函盖	1	黄铜 CW614N
5	阀杆	1	黄铜 CW614N
6	O 型圈	1	NBR
7	O 型圈	1	NBR
8	主体	1	黄铜 CW617N
9	阀座	2	P.T.F.E.
10	阀球	1	黄铜镀铬 CW617N
11	端接头	1	黄铜 CW617N