146SM Grupo de llenado automático sin manómetro

Dimensiones totales

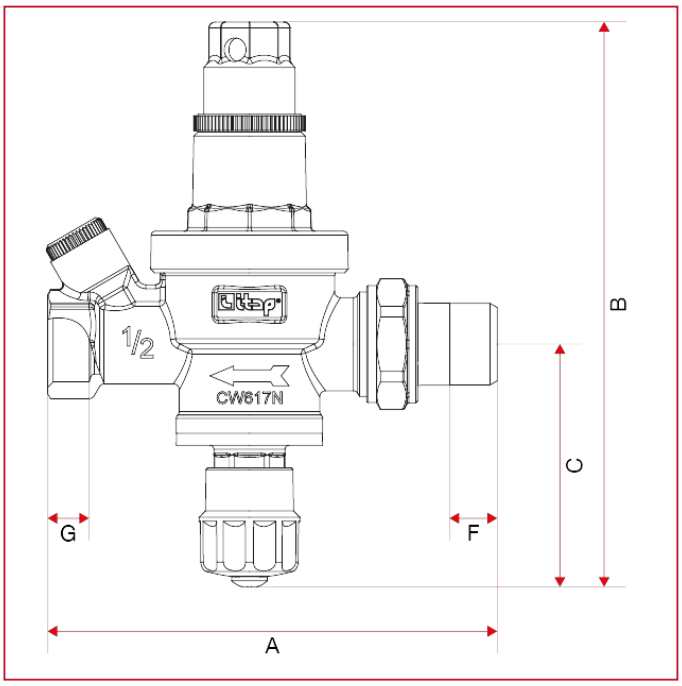

	1/2"
DN	15
A	113,6
B	142,5
C	61,2
D	-
F	12
G	10,5
Kg/cm2 bar	16
LBS - psi	232