192 Filtro a Y

MATERIALI misure da 1/4" a 2"

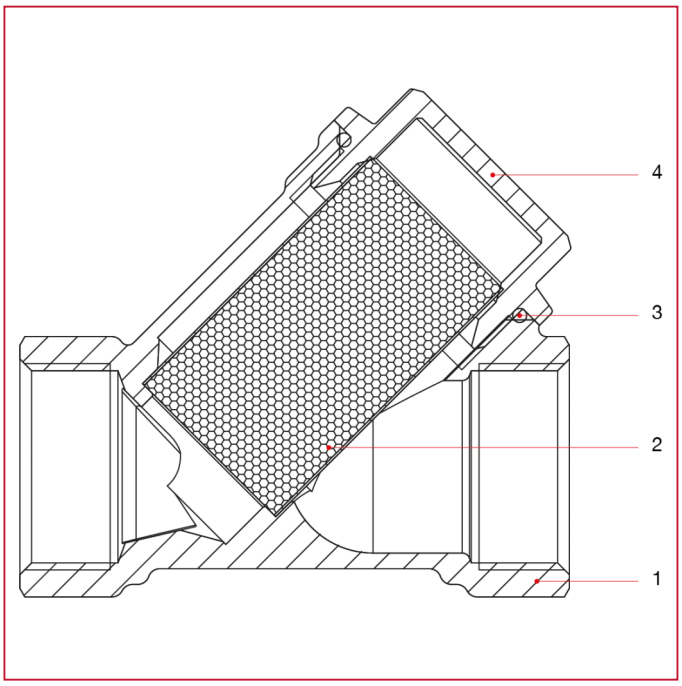

POS.	DESCRIZIONE	N.	MATERIALE
1	Corpo	1	Ottone CW617N
2	Cartuccia	1	Acciaio inox AISI 304
3	O-ring	1	NBR
4	Manicotto	1	Ottone CW617N

MATERIALI misure da 2"1/2 a 4"

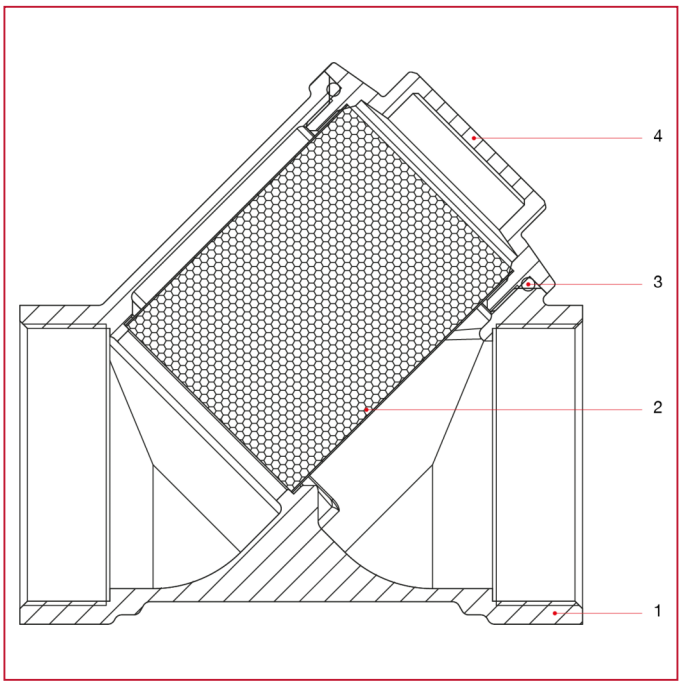

POS.	DESCRIZIONE	N.	MATERIALE
1	Corpo	1	Ottone CB753S
2	Cartuccia	1	Acciaio inox AISI 304
3	O-ring	1	NBR
4	Manicotto	1	Ottone CW617N