## 282 Нейлоновый штуцер

### ГАБАРИТНЫЕ РАЗМЕРЫ

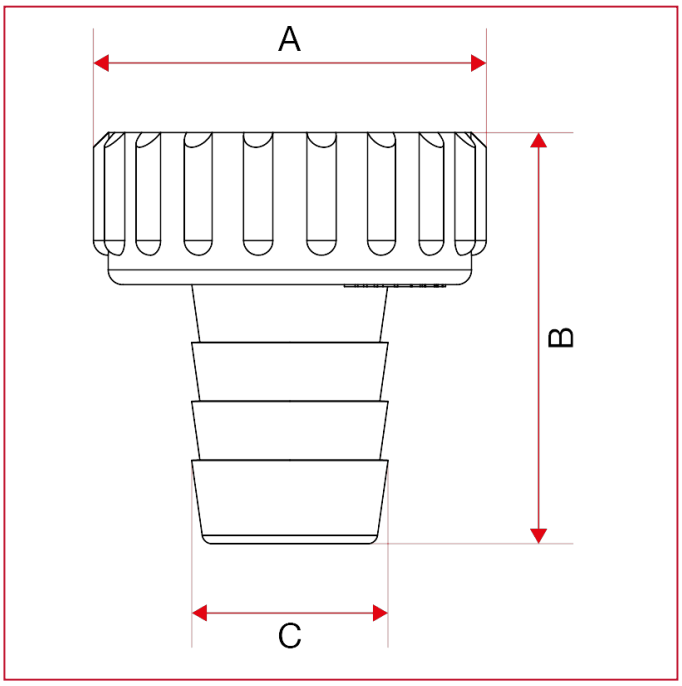


| | 3/4" | 1" |
|---|---|---|
| DN | 20 | 25 |
| A | 33 | 40 |
| B | 33,5 | 42 |
| C | 14,8 | 20 |