348SD Grifo bajo el lavabo sin tuerca

Dimensiones totales

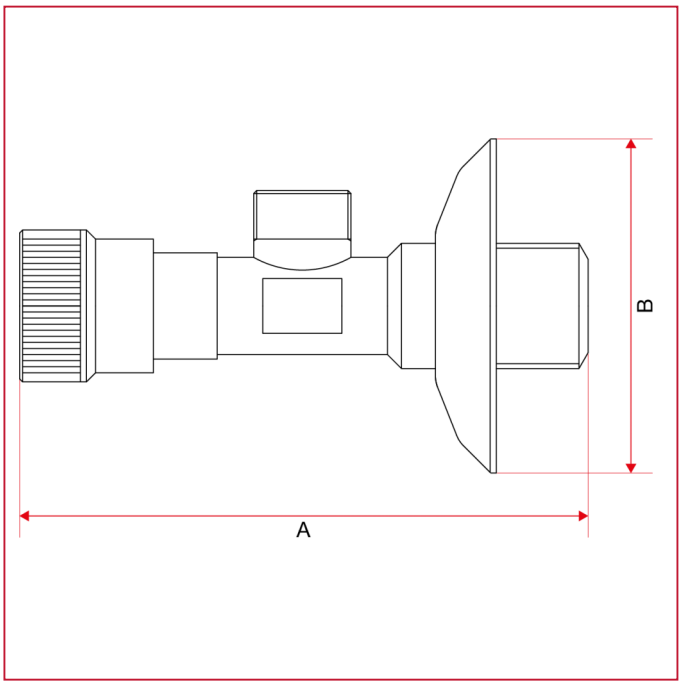

	1/2"
A	90
B	55
LBS - psi	116