891M Mando electrotérmico

INSTRUCCIONES

FUNCIÓN:

El mecanismo del actuador utiliza un elemento de cera calentado por un resistor PTC y un muelle de compresión. El elemento de cera se calienta aplicando la tensión de funcionamiento y mueve el pistón integrado. La fuerza generada por el movimiento es transferida al elevador de la válvula, que abre y cierra la válvula.

VISUALIZADOR DE FUNCIONAMIENTO:

El visualizador de funciones del actuador (all-around display) permite identificar a simple vista la condición de funcionamiento (válvula abierta o cerrada).

En el caso de la versión NC, un indicador de funcionamiento extendido muestra la apertura de la válvula.

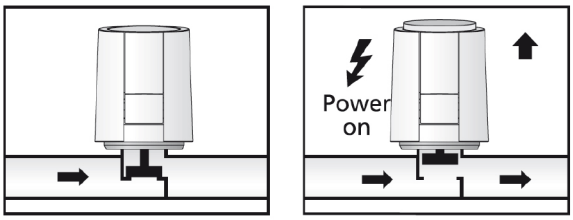

FUNCIÓN FIRST-OPEN:

El actuador se suministra predispuesto para mantenerse abierto cuando está apagado, gracias a la función First-Open. Esto permite el funcionamiento de la calefacción durante la fase de construcción de la instalación incluso con el cableado eléctrico aún no terminado.

A la activación eléctrica sucesiva, la función First-Open se desbloquea aplicando la tensión de trabajo durante más de 6 minutos. El actuador resultará entonces totalmente utilizable.

INFORMACIÓN TÉCNICA:

Tensión de trabajo: 230 V AC, +10%...-10%, 50/60 Hz
Máx. corriente de arranque: < 550 mA durante 100 ms máx.
Potencia de trabajo 1 W (medida con instrumento de referencia de precisión LMG95)
Carrera (excursión del actuador): 4,0 mm
Fuerza de accionamiento: 100 N ±5%
Temperatura del fluido: de 0 a +100°C (en dependencia del adaptador aún más alta)
Temperatura ambiente: de 0 a +60°C
Tipo de protección: IP 54 / II (en cualquier posición de instalación)
Conformidad CE: según EN 60730
Material del revestimiento / color del revestimiento: Poliamida / gris claro (RAL 7035)
Longitud del cable: 1 m
Protección contra las sobretensiones según EN 60730-1: mín. 2,5 kV

MEDIDA ACTUADOR DE 2 CONDUCTORES

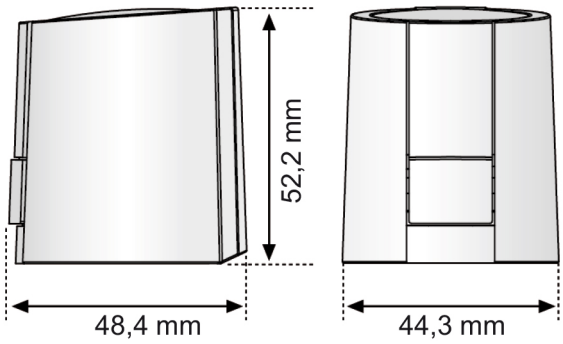

MEDIDA ACTUADOR DE 4 CONDUCTORES (con microinterruptor)

ACCESSORIOS PARA COLECTORES

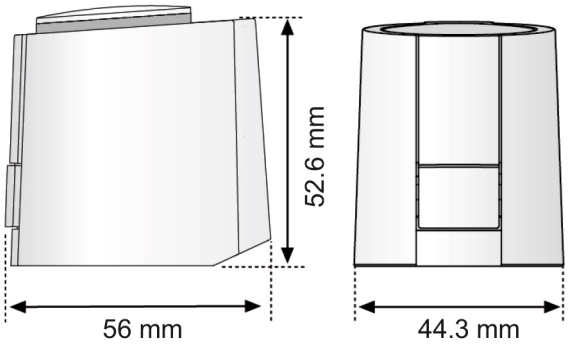

INSTALACIÓN CON ADAPTADOR PARA VÁLVULA

Es suficiente enganchar a presión el actuador del adaptador de la válvula preinstalado manualmente.

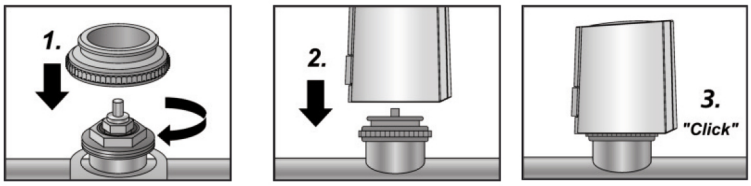

- Primer se enrosca manualmente el adaptador de la válvula en la válvula (rosca: M30x1,5)
- Posicionar el actuador verticalmente sobre el adaptador de la válvula.
- El actuador se dispara en el adaptador de la válvula con un "clic" cuando se presiona verticalmente a mano.

POSICIONES DE MONTAJE

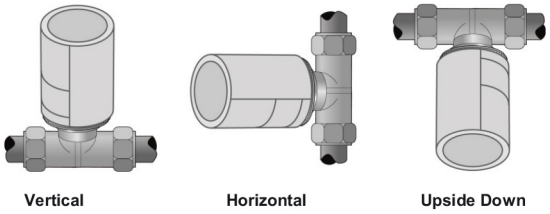

La posición de instalación preferida del actuador es vertical u horizontal. La posición invertida puede reducir la duración del producto en circunstancias particulares (ej. agua contaminada, condensación...).

ESQUEMA ELÉCTRICO

Actuador con dos conductores

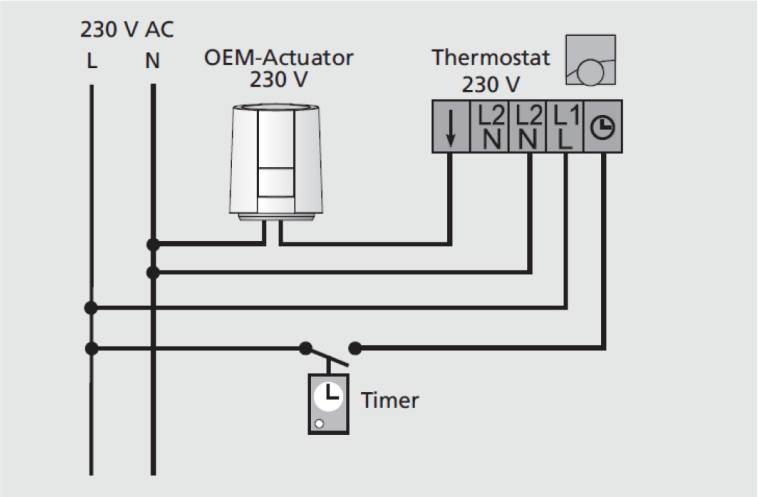

Recomendamos los siguientes cables para la instalación de un sistema a 230 V:
Cable ligero revestido de plástico NYM 1,5 mm²
Conductor plano trenzado para construcción NYIF 1,5 mm²

ESQUEMA ELÉCTRICO
Actuador con cuatro conductores (con microinterruptor)

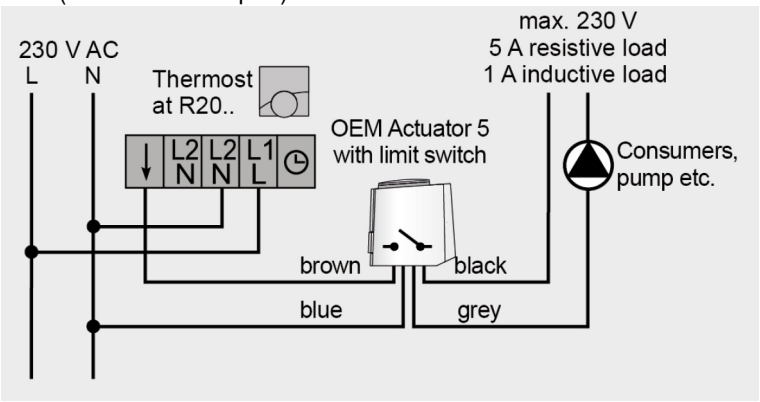

Recomendamos los siguientes cables para la instalación de un sistema a 230 V:
Cable ligero revestido de plástico NYM 1,5 mm²
Conductor plano trenzado para construcción NYIF 1,5 mm²