906SD 带过滤网不带螺母的球型供水阀

材料

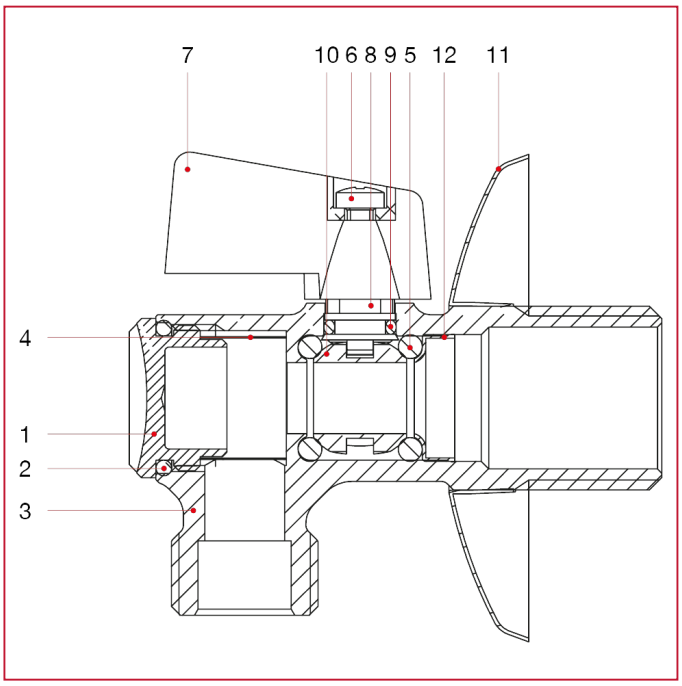

位置	产品说明	N.	材料
1	盖	1	黄铜镀铬 CW617N
2	O 型圈	1	NBR
3	主体	1	黄铜镀铬 CW617N
4	过滤器	1	不锈钢 AISI 304
5	O 型圈	2	NBR
6	螺丝	1	镀锌钢
7	手柄	1	Zama
8	阀杆	1	黄铜 CW617N
9	O 型圈	1	NBR
10	阀球	1	黄铜镀铬 CW617N
11	盖板	1	不锈钢 AISI 430